Daten und Preise

EBH-4DX-S I 2-Leiter							
Modell Innengerät		**EBH020-4DX-S**	**EBH030-4DX-S**	**EBH040-4DX-S**	**EBH050-4DX-S**	**EBH060-4DX-S**	**EBH070-4DX-S**
Kühlleistung (7/12 °C)	kW	9,55	11,59	14,14	15,35	23,77	27,62
Heizleistung (45/40 °C)	kW	9,07	11,18	14,86	16,97	27,91	34,03
Technische Daten Innengerät							
Leistungsbereich Kühlen	kW	4,86 - 9,55	7,8 - 11,59	9,58 - 14,14	12,15 - 15,35	16,45 - 23,77	23,55 - 27,62
Leistungsbereich Heizen	kW	4,55 - 9,07	7,35 - 11,18	9,70 - 14,86	13,05 - 16,97	18,11 - 27,91	28,05 - 34,03
Druckverlust wasserseitig Kühlen	kPa	8,1 - 25,7	16,9 - 33,1	23,4 - 45,4	27,2 - 40,8	16,5 - 30,7	28,6 - 37,8
Druckverlust wasserseitig Heizen	kPa	6,7 - 22,2	15,4 - 32	17,0 - 35,9	28,6 - 45,4	15,0 - 31,9	35,6 - 50,0
Wasser Volumenstrom Kühlen	l/h	834 - 1.639	1.339 - 1.990	1.644 - 2.427	2.086 - 2.635	2.824 - 4.080	4.042 - 4.741
Wasser Volumenstrom Heizen	l/h	790 - 1.577	1.278 - 1.943	1.687 - 2.582	2.268 - 2.949	3.147 - 4.851	4.874 - 5.914
Abmessungen, Gewichte, Paneel							
Abmessung Gerät (HxBxT)	mm	408x990x902		408x1.240x902		513x1.635x1.158	
Gewicht Innengerät	kg	66		81		134	
Elektrische Daten und Anschlüsse							
Spannungsversorgung	V/Ph/Hz	230/1/50					
Spannungseinspeisung		am Innengerät					
Leistungsaufnahme	kW	0,218	0,402	0,530	0,718	1,096	1,801
Betriebsstrom	A	0,98	2,6	2,46	4,29	7,76	8,19
Vor- und Rücklauf, Kondensat, Kanalanschlüsse, Filter							
Ausführung Register		2-Leiter					
Anzahl Wärmeübertrager-Rohrreihen 1. Register		4					
Gewinde 1. Register Innengewinde	mm/Zoll	1/2“				1“ AG	
Kondensatleitung, Anschluss	mm	20					
Kanalanschluss Saugseite (HxBxT)	mm	365,6x926,6x20		365,6x1.176,6x20		475,6x1.571,6x20	
Kanalanschluss Druckseite (HxBxT)	mm	365,6x926,6x20		365,6x1.176,6x20		475,6x1.571,6x20	
Filtertyp		Coarse 40 % (G3)					
Ventilator							
Ventilatormotor Typ, Anzahl Stufen		AC, 3					
Luftvolumenstrom (Lo/Me/Hi)	m³/h	728/1.137/1.756	1.332/1.641/2.327	1.775/2.327/3.138	2.629/3.125/3.774	2.667/3.792/4.504	4.374/4.936/5.548
Externe statische Pressung, Standard/max.	Pa	0/125	0/180	0/275	0/300	30/300	50/300
Schalldruckpegel (Lo/Me/Hi)	dB(A)	35,3/45,2/54,6	45,5/49,4/59,9	44,6/51,8/58,4	54,9/58,6/61,9	55,1/63,3/67,7	66,9/69,4/71,5
Schallleistungspegel (Lo/Me/Hi)	dB(A)	44,7/54,5/64,0	54,8/58,8/69,3	54,0/61,2/67,8	64,2/68,0/71,3	64,5/72,7/77,1	76,3/78,8/80,9

Bestellcode							
Innengerät EBH-4DX-S		**EBH020-4DX-S**	**EBH030-4DX-S**	**EBH040-4DX-S**	**EBH050-4DX-S**	**EBH060-4DX-S**	**EBH070-4DX-S**
Listenpreise (zzgl. MwSt.) Preisklasse 6							
Innengerät EBH-4DX-S	**€**	**1.825,-**	**1.930,-**	**2.375,-**	**2.425,-**	**3.405,-**	**3.905,-**

Innen

Hinweis: Kabeldimensionierung und Absicherung gemäß VDE und örtlichen Vorschriften. Elektrische Leitungen nicht im Lieferumfang enthalten. Detaillierte Informationen sind den technischen Handbüchern zu entnehmen. Bezugsdaten siehe letztes Kapitel. Technische Änderungen und Irrtümer vorbehalten.

● JA
○ NEIN

© 2026 S-Klima

Daten und Preise

EBH-4+2DX-S I 4-Leiter							
Modell Innengerät		**EBH020-4+2DX-S**	**EBH030-4+2DX-S**	**EBH040-4+2DX-S**	**EBH050-4+2DX-S**	**EBH060-4+2DX-S**	**EBH070-4+2DX-S**
Kühlleistung (7/12 °C)	kW	9,06	11,49	13,62	14,67	22,83	27,71
Heizleistung (65/55 °C)	kW	15,29	19,61	20,23	24,32	27,78	33,13
Technische Daten Innengerät							
Leistungsbereich Kühlen	kW	5,04-9,06	8,01-11,49	9,22-13,62	11,86-14,67	15,98-22,83	24,17-27,71
Leistungsbereich Heizen	kW	8,45-15,29	13,48-19,61	14,72-20,23	19,51-24,32	19,73-27,78	29,03-33,13
Druckverlust wasserseitig Kühlen	kPa	8,6-23,5	17,7-32,6	21,9-42,5	26-37,7	15,7-28,6	29,9-38
Druckverlust wasserseitig Heizen	kPa	8,6-24,4	19,5-38	29-52	44,6-67,5	11,4-21,0	22,7-28,7
Wasser Volumenstrom Kühlen	l/h	865-1.556	1.376-1.971	1.582-2.337	2.035-2.517	2.742-3.918	4.148-4.756
Wasser Volumenstrom Heizen	l/h	739-1.338	1.179-1.716	1.288-1.770	1.707-2.128	1.727-2.430	2.540-2.899
Abmessungen, Gewichte, Paneel							
Abmessung Gerät (HxBxT)	mm	408x990x902		408x1240x902		513x1635x1.158	
Gewicht Innengerät	kg	70		85		138	
Elektrische Daten und Anschlüsse							
Spannungsversorgung	V/Ph/Hz	230/1/50					
Spannungseinspeisung		am Innengerät					
Leistungsaufnahme	kW	0,207	0,363	0,5	0,673	0,997	1,817
Betriebsstrom	A	0,93	2,35	2,32	4,02	7,06	8,26
Vor- und Rücklauf, Kondensat, Kanalanschlüsse, Filter							
Ausführung Register		4-Leiter					
Anzahl Wärmeübertrager-Rohrreihen 1. Register		4					
Anzahl Wärmeübertrager-Rohrreihen 2. Register		2					
Gewinde 1. Register Innengewinde	Zoll	1/2“				1“ AG	
Gewinde 2. Register Innengewinde	Zoll	1/2“				1“ AG	
Kondensatleitung, Anschluss	mm	20					
Kanalanschluss Saugseite (HxBxT)	mm	365,6x926,6x20		365,6x1.176,6x20		475,6x1.571,6x20	
Kanalanschluss Druckseite (HxBxT)	mm	365,6x926,6x20		365,6x1.176,6x20		475,6x1.571,6x20	
Filtertyp		Coarse 40% (G3)					
Ventilator							
Ventilatormotor Typ, Anzahl Stufen		AC, 3					
Luftvolumenstrom (Lo/Me/Hi)	m³/h	762/1.155/1.633	1.381/1.636/2.295	1.684/2.216/2.963	2.534/2.973/3.512	2.563/3.594/4.246	4.542/5.077/5.575
Externe statische Pressung, Standard/max.	Pa	0/125	0/180	0/275	0/300	30/300	50/300
Schalldruckpegel (Lo/Me/Hi)	dB(A)	34,4/44/53,3	44,3/48,1/58,4	43,5/50,5/57	53,4/57,1/60,4	53,7/61,8/66,1	65,4/67,8/69,8
Schallleistungspegel (Lo/Me/Hi)	dB(A)	43,8/53,4/62,7	53,7/57,5/67,8	52,9/59,9/66,4	62,8/66,5/69,8	63,1/71,2/75,5	74,8/77,2/79,2

Bestellcode							
Innengerät EBH-4+2DX-S		**EBH020-4+2DX-S**	**EBH030-4+2DX-S**	**EBH040-4+2DX-S**	**EBH050-4+2DX-S**	**EBH060-4+2DX-S**	**EBH070-4+2DX-S**
Listenpreise (zzgl. MwSt.) Preisklasse 6							
Innengerät EBH-4+2DX-S	**€**	**2.180,-**	**2.285,-**	**2.735,-**	**2.785,-**	**4.140,-**	**4.640,-**

Zubehör

Kondensatwannen

Abbildung	Bestellcode	Beschreibung	Geeignet für Baugrößen	Preise €
	BCSS020-030-EBH	Register-Kondensatwanne aus Edelstahl	020/030	**300,-***
	BCSS040-050-EBH		040/050	**360,-***
	BCSS060-070-EBH		060/070	**420,-***

Filter

Abbildung	Bestellcode	Beschreibung	Geeignet für Baugrößen	Preise €
	F5-020-030-EBH	ePM10 50% (F5) Filtereinsatz	020/030	**70,-***
	F5-040-050-EBH		040/050	**105,-***
	F5-060-070-EBH		060/070	**160,-***

Plenum

Abbildung	Bestellcode	Beschreibung	Anzahl Anschlüsse	Geeignet für Baugrößen	Preise €
	KPM/KPAS3-EBH	Ausblas-bzw. Ansaugplenum, mit DN 200 Rundrohranschlüssen	3	020/030	**350,-**
	KPM/KPAS4-EBH		4	040/050	**405,-**
	KPM/KPAS5-EBH		5	060/070	**525,-**

Hinweis: Kabeldimensionierung und Absicherung gemäß VDE und örtlichen Vorschriften. Elektrische Leitungen nicht im Lieferumfang enthalten. Detaillierte Informationen sind den technischen Handbüchern zu entnehmen. Bezugsdaten siehe letztes Kapitel. Technische Änderungen und Irrtümer vorbehalten. Alle Preise sind Preisklasse 6. Listenpreise zzgl. MwSt. €
* Preis ausschließlich als Einbauoption gültig. Einzel-/Ersatzteilpreis auf Anfrage.

● JA
○ NEIN

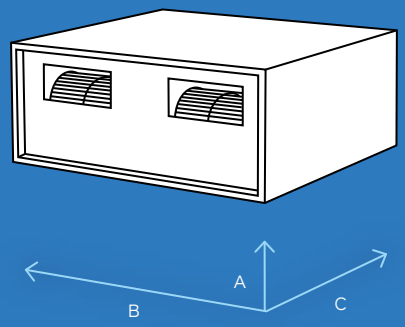

	020	040	050	060	070
A	408	408	408	513	513
B	990	1.240	1.240	1.635	1.635
C	902	902	902	1.158	1.158

Optional:

ORC336-D

ORC236-D

Informationen zu diesen und weiteren Fernbedienungen auf den Seiten 1-136 bis 1-137

OIR30

ORC436-D

EBH

Kanalgeräte

Ausrüstungsempfehlung

EBH Kanalgeräte mit hoher statischer Pressung

- Leistung von 9,06 bis 27,71 kW
- Einfache Montage und Wartung
- Verfügbar mit Anschlüssen rechts (Standard) oder links
- Umfangreiche Ausrüstungsoptionen (Ventile, Platinen) auf den folgenden Seiten

Anbindungsmöglichkeiten:
- Multitaskkarte, Modbus

Optionales Zubehör:
- Elektroheizregister
- Kondensatpumpe
- ePM10 50 % Filter (F5)
- Ausblas-/Ansaugplenum

Bezeichnungen von Kaltwasser-Innengeräten

EBH 020 4 DX

- **DX** = Anschlüsse rechts (Standard), **SX** = Anschlüsse links
- **2, 3, 4, 5 (+2, +3)** = Anzahl der Rohrreihen
- Baugröße
- **EBH** = Kanalgrät

Zubehör

Ventile

Abbildung	Bestellcode 2-Leiter / 4-Leiter	Ventilart	Anschlussgröße	Regelung	Notwendiges Zubehör	Geeignet für Baugrößen	Bemerkung	Preise €
	J3B2-2P-EBH / J3B2-4P-EBH	3-Wege	3/4"	ON/OFF	-	020 bis 050	Inkl. Ventildämmschalen	**230,-* / 460,-***
	J3C2-2P / J3C2-4P	3-Wege	1"	ON/OFF	-	060 bis 070	Inkl. Ventildämmschalen	**270,-* / 555,-***
	J3BM-2P-EBH / J3BM-4P-EBH	3-Wege	3/4"	Modulierend	CBL10	020 bis 050	Inkl. Ventildämmschalen	**345,-* / 710,-***
	J3CM-2P / J3CM-4P	3-Wege	1"	Modulierend	CBL10	060 bis 070	Inkl. Ventildämmschalen	**395,-* / 805,-***
	J2B2-2P-EBH / J2B2-4P-EBH	2-Wege	3/4"	ON/OFF	-	020 bis 050		**185,-* / 390,-***
	J2C2-2P / J2C2-4P	2-Wege	1"	ON/OFF	-	060 bis 070		**230,-* / 465,-***
	J2BM-2P-EBH / J2BM-4P-EBH	2-Wege	3/4"	Modulierend	CBL10	020 bis 050		**320,-* / 580,-***
	J2CM-2P / J2CM-4P	2-Wege	1"	Modulierend	CBL10	060 bis 070		**345,-* / 725,-***
	2DTB / 4DTB	Kugelabsperrhahn	2x 3/4" / 4x 3/4"	-	-	020 bis 050	In Kombination mit 3-Wege-Ventilen	**125,-* / 235,-***
	2DTC / 4DTC	Kugelabsperrhahn	2x 1" / 4x 1"	-	-	060 bis 070	In Kombination mit 3-Wege-Ventilen	**120,-* / 255,-***

Platinen

Abbildung	Bestellcode	Beschreibung	Fühler	Preise €
	ORT10-D	Omnibus 360° Regelplatine zur intelligenten Steuerung von Eurapo FCUs, mit diversen Steuerkontakten: - Steuerkontakt für ON/OFF und modulierende Ventile - Steuerkontakt für AC-Lüfter - Steuerkontakt für ein E-Heizregister - Fühlerkontakt für Rückluft, Zuluft, Wassereintritt - Fensterkontakt - Multifunktionseingang - GLT-regelbar über Modbus 485 RTU	-	**275,-***
	ORT11-D		Rückluft	**300,-***
	ORT14-D		Rückluft, Zuluft, Wasser	**365,-***
	ORT15-D		Rückluft, Wasser	**335,-***
	ORT17-D		Rückluft, Zuluft	**335,-***
	OXX50	Zusatzplatine für potentialfreie Digital-Outputsignale der Omnbus 360° Regelplatine, z. B. Betriebs- und Störmeldungen		**95,-***
	CBL10	230/24 VAC Trafo zur Spannungsversorgung der modulierenden Ventile		**75,-***

E-Heizregister

Abbildung	Bestellcode	Beschreibung	Leistung kW	Geeignet für Baugrößen	Preise €
	KREL1-3-EBH	Elektrische Zusatzheizung, mit Kanalflansch, Sicherheitsthermostat und Schaltrelais	3 (einphasig)	020/030	**690,-**
	KREL1-6-EBH		6 (dreiphasig)	040/050	**880,-**
	KREL1-9-EBH		9 (dreiphasig)	060/070	**1.015,-**

Kondensatpumpe

Abbildung	Bestellcode	Beschreibung	Preise €
	PC	Werksseitig verbaute und verdrahtete Kondensatpumpe. Förderhöhe max. 10 m Förderleistung, max. 20 l/h.	**495,-***
	KSS13A	Schwingkolbenpumpe mit hoher Förderleistung für schmutzbelastete Umgebungsbedingungen.	**395,-**

Hinweis: Kabeldimensionierung und Absicherung gemäß VDE und örtlichen Vorschriften. Elektrische Leitungen nicht im Lieferumfang enthalten. Detaillierte Informationen sind den technischen Handbüchern zu entnehmen. Bezugsdaten siehe letztes Kapitel. Technische Änderungen und Irrtümer vorbehalten. Alle Preise sind Preisklasse 6. Listenpreise zzgl. MwSt. €
* Preis ausschließlich als Einbauoption gültig. Einzel-/Ersatzteilpreis auf Anfrage.

● JA
○ NEIN

© 2026 S-Klima